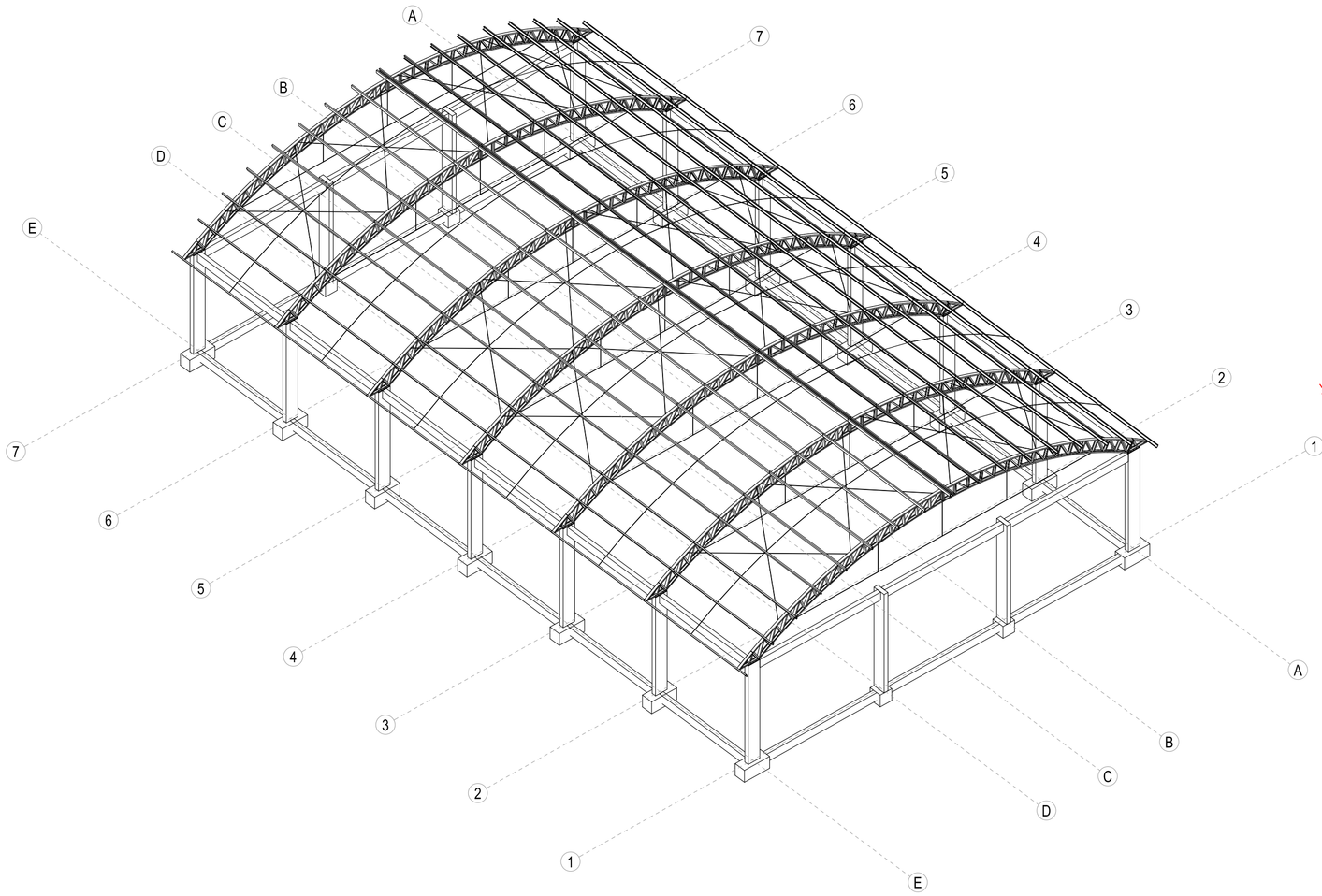

ISOMÉTRICO
1:150

A
1:15

B
1:15

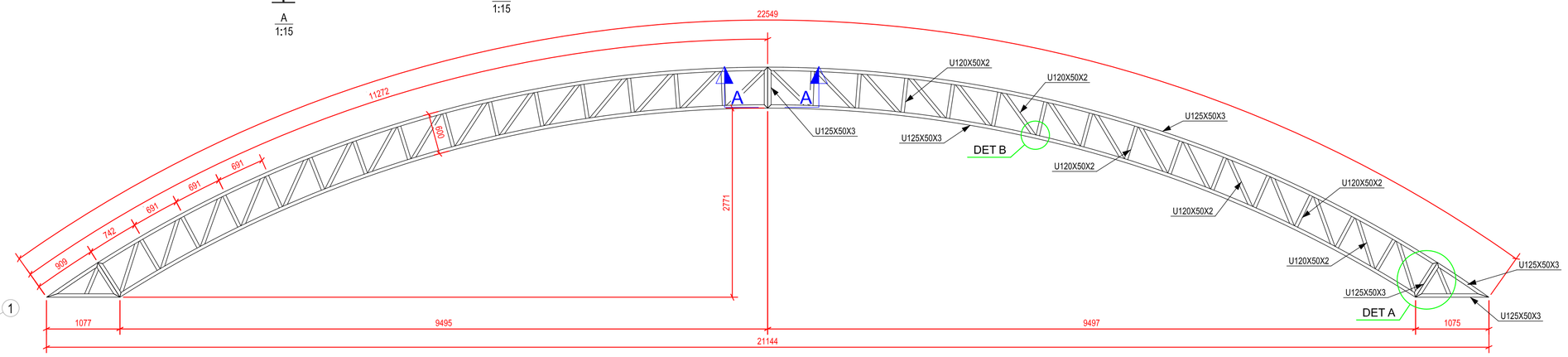

TESOURA 7X
1:50

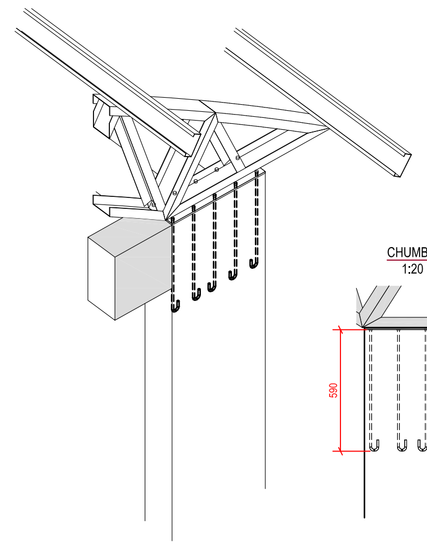

C
1:20

CHUMBADOR
1:20

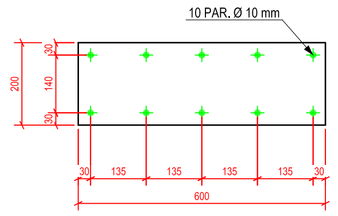

PEÇA ch1, (14X)

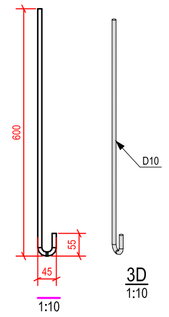

1:10

3D
1:10

CONJUNTO 1 (140X)

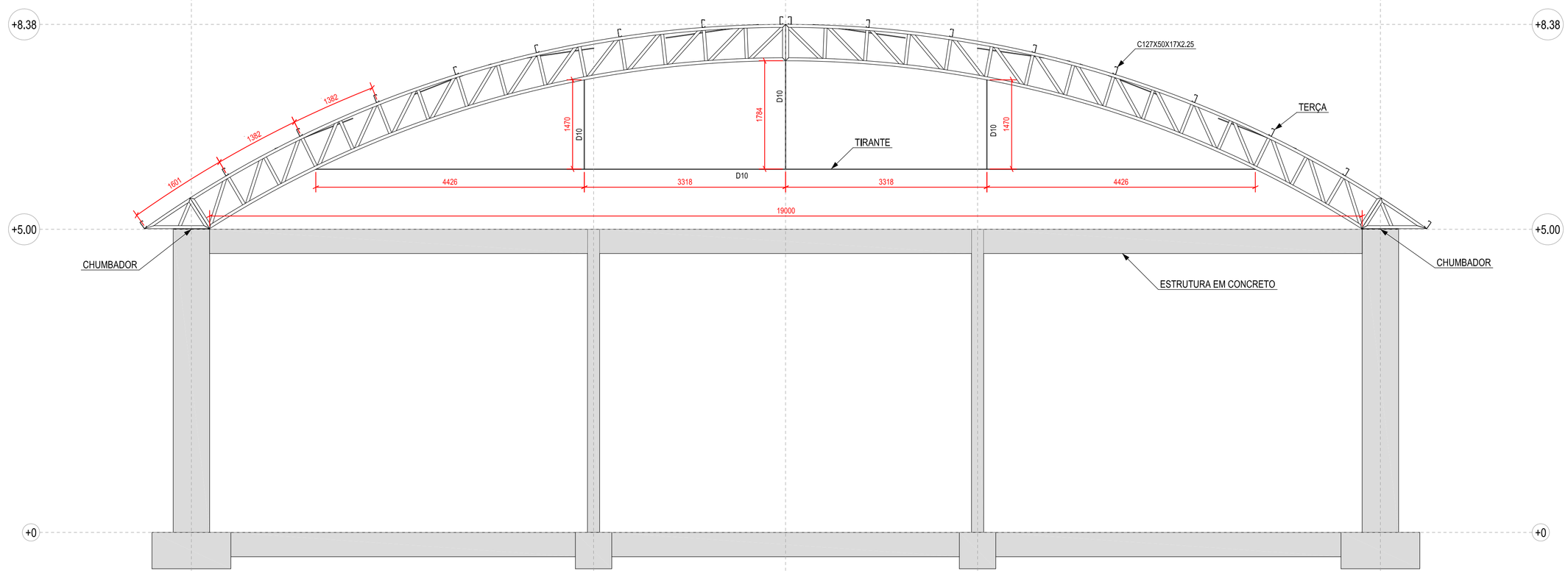

VISTA
1:50

Associação dos Municípios do Acre
Rua Isaura Parente, 2.931- Estação Experimental
CEP 69.915-000 Telefax. (068) 2106 - 3800 E-mail: amac@amac.com.br

MINISTERIO DA DEFESA		CONVÊNIO	ANO	TIPO	FOLHA	MODIFICAÇÕES
PCN Programa Calha Norte	Programa Calha Norte	942470	2023	MET.	2/2	A B
CONVENENTE: Prefeitura municipal de Tarauacá			LOCAL: Comunidade Caucho, Tarauacá - AC			C
OBRA: Construção de Quadra Poliesportiva no Município de Tarauacá / Ac PROJETO DE ESTRUTURAS METÁLICAS			AREAS: Á. Cons. 620,24 m² Á. do lote			D E
AUTOR: PAULO ROBERTO NASCIMENTO DE GOES ENG. CIVIL CREA 20.455D AC - RN 011320788-3		COORDENADAS: Latitude: Longitude:		DATA: 03/10/2024		F
VISTO	PREFEITO MUNICIPAL	DES: OTEMILSON ASSEF		DIM. METRO		G H
	SEMPLA:			ESC. INDICADA		I